Einbauzylinder

04.089.01.00.00.01.00

1x90°L für Olivenkörper, EMKA-Schwenkgriff, Band links

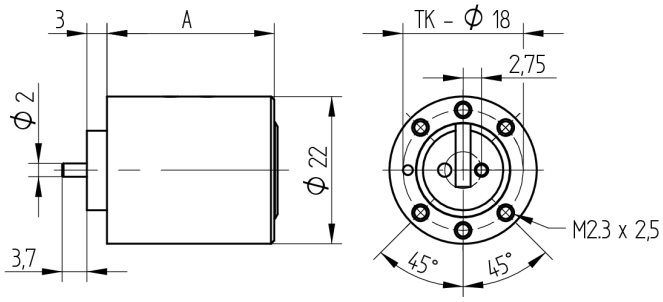

Die Produkte können von den dargestellten Bildern abweichen

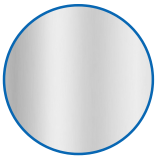

Farbe
matt vernickelt

Verwendung

für Fenstersicherung 03.089.00.00.00.01.69

Mögliche Eigenschaften

Merkmale

- Mitnehmer: für Olivenkörper
- Band: links
- Schliessdrehung: 1x90°
- Active Safety: ohne
- Bohrschutz: ohne
- Farbe: matt vernickelt