Zentralverschluss-Zylinder

04.051.00.00.00.00.00

2x90°V, mit Bajonettverschluss

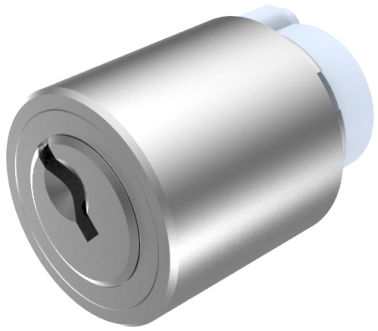

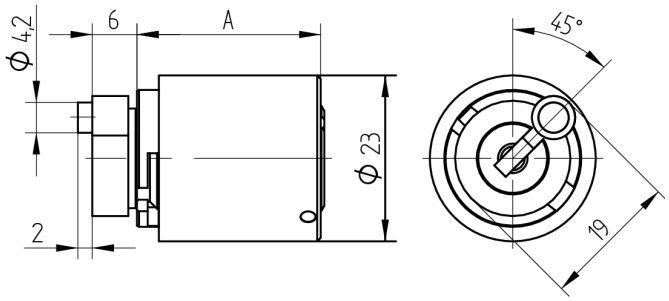

Die Produkte können von den dargestellten Bildern abweichen

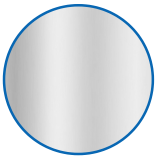

Farbe
matt vernickelt

Verwendung

für Aufschraub-Stangenschloss 05.507.00

Lieferumfang

- 1 Zentralerschluss-Zylinder
- 1 Mitnehmer T09.745.002.JL

Mögliche Eigenschaften

Merkmale

- Mitnehmerart: mit Bajonettverschluss
- Mass A (mm): 22.5
- Mass L oder D (mm): 2
- Schliessdrehung: 2x90°V
- Plattenform: ohne Platte
- Active Safety: ohne
- Bohrschutz: ohne
- Farbe: matt vernickelt