Schlüssel SEA-2

59.012.000.08.64

mit Modulreide, AS mit Active Safety (AS), Blutorange

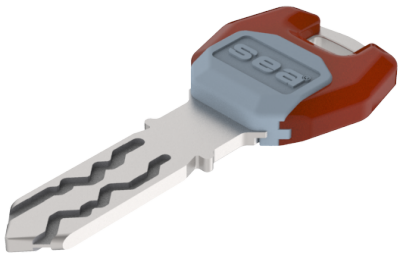

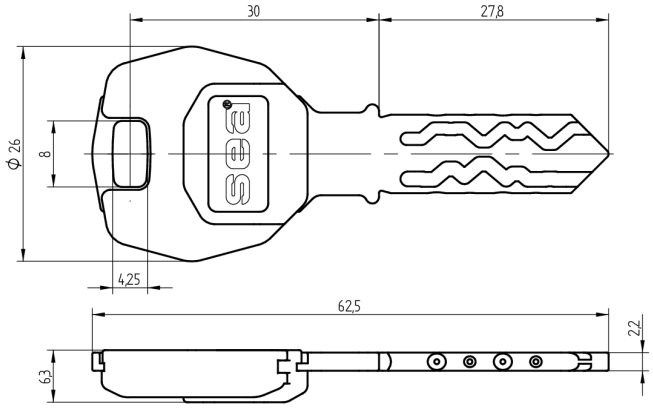

Die Produkte können von den dargestellten Bildern abweichen

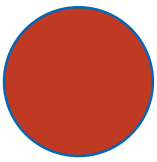

Modulreide blutorange

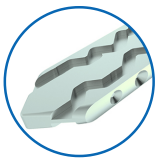

Färbung chemisch vernickelt

Active Safety mit

Verwendung

für registrierte Anlagen aller Art mit farbiger Modulreide für Organisationszwecke. Für Türen mit Zylinderpanzerung geeignet.

Lieferumfang

- 1 Schlüssel

Bestelloptionen

Gravurarbeiten siehe Zusatzformular Mediendefinition

Mögliche Eigenschaften

Merkmale

- System: SEA-2
- Art: standard
- Modulreide: blutorange
- Färbung: chemisch vernickelt
- Active Safety: mit