Douille de distance

T09.551.008.11

Ø23/Ø19x8mm pour cyl. de verrouillage avec fixation filetée

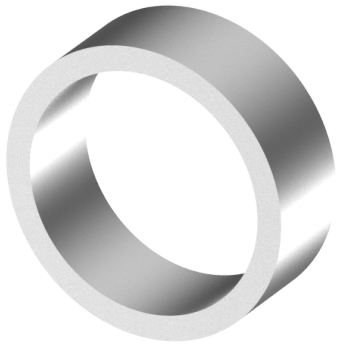

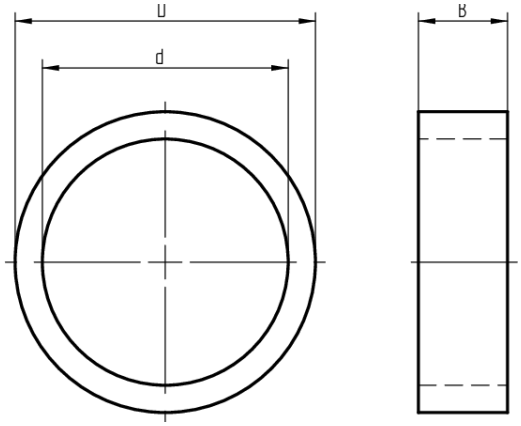

Les produits peuvent différer des images présentées

Utilisation

pour cylindre de verrouillage avec blocage du filet fileté 06.045.00. / 06.049.00.

Matériel livré

- 1 douille de distance

De construction identique

- T09.551.009.11 - D = Ø23; d = Ø19; B = 7
- T09.551.013.11 - D = Ø23; d = Ø19; B = 3.5
- T09.551.016.11 - D = Ø23; d = Ø19; B = 10

Caractéristiques

- Diamètre extérieur (mm): 23
- Diamètre intérieur (mm): 19
- Largeur (mm): 8