Clé SEA-3

59.003.000.07.64

avec tête en couleur jaune colza

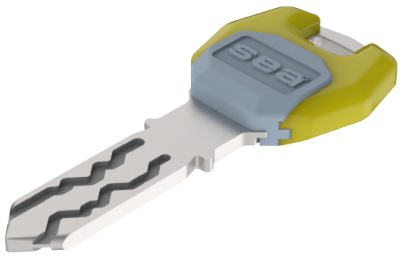

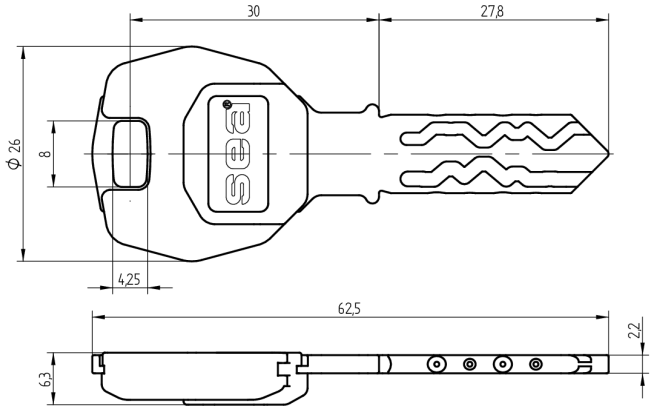

Les produits peuvent différer des images présentées

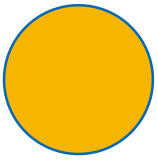

Couleurs de tête jaune colza

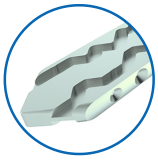

Couleurs nickelé chimiquement

Utilisation

pour installations de fermeture enregistrées et complexes avec tête en couleur pour l'organisation. Appropriée pour des portes avec blindage du cylindre.

Matériel livré

- 1 clé

Options de commande

Travaux de gravure cf. formulaire supplémentaire «Définition des médias»

Propriétés possibles

Caractéristiques

- Système: SEA-3
- Modèle: standard
- Couleurs de tête: jaune colza
- Couleurs: nickelé chimiquement
- Active Safety: sans