Halbzylinder

01.043.31.10.00.00.00

blind, ohne Mitnehmer

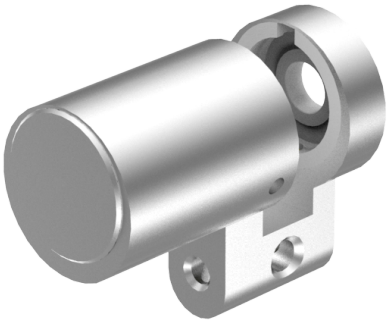

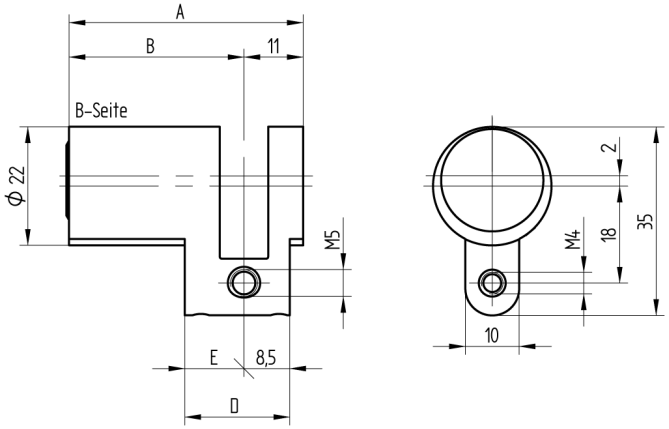

Die Produkte können von den dargestellten Bildern abweichen

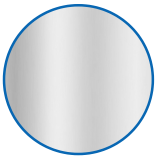

Farbe
matt vernickelt

Lieferumfang

- 1 Stk. Halbzylinder blind
- 1 Stk. Stulpschraube

Merkmale

- Zylinderprofil: RZ 22mm
- Stegdimension: standard
- Mitnehmer: ohne
- Funktion: B-Seite blind
- Mass B (mm): 42.5
- Active Safety: ohne
- Bohrschutz: ohne
- Farbe: matt vernickelt