Mutationsschlüssel

69.650.00.00.00.11.27

FocusPro, Legic Advant Single (ATC) 4096

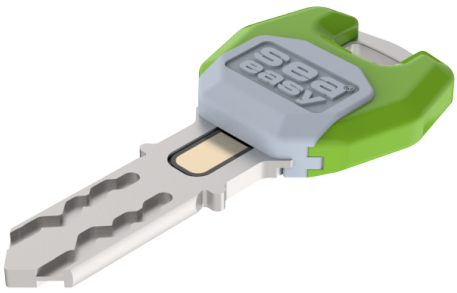

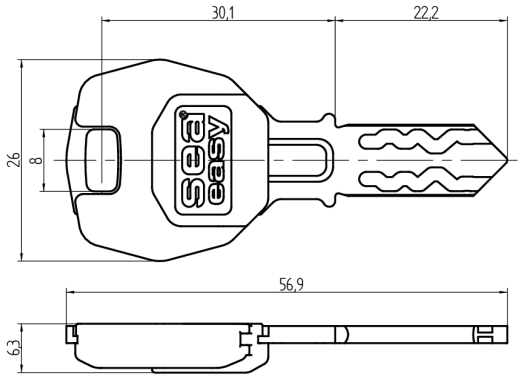

Die Produkte können von den dargestellten Bildern abweichen

Verwendung

Für die Übertragung von Mutationen auf den Komponenten

Beschreibung

Der Mutationsschlüssel kann mit Job's beschrieben werden, welche anschliessend wieder auf die Komponente übertragen werden können. Nach Abschluss der Mutationen wird ein Job-Feedback auf den Schlüssel notiert, welches in die Software SEAeasy Access rückgeführt werden muss.

Lieferumfang

- 1 Mutationsschlüssel

Technologie

Mögliche Eigenschaften

Merkmale

- Art: Mutationsschlüssel