Serrure à tringle, léger

05.012.00.30.00.05.00

1x360° horizontale

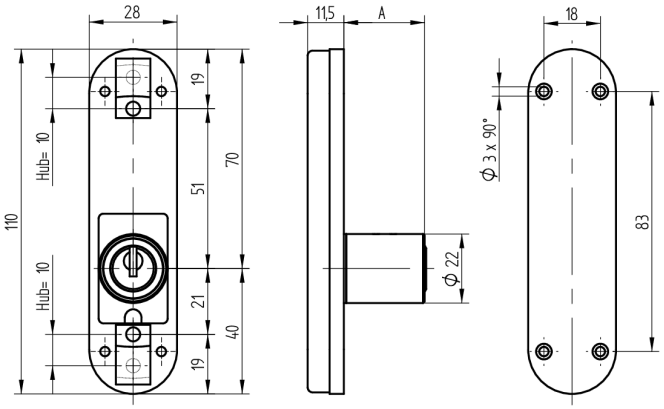

Les produits peuvent différer des images présentées

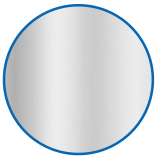

Couleur
nickelé mat

Utilisation

pour les portes de meubles et d'armoiree légères

Matériel livré

- 1 Serrure à tringle
- 1 cylindre de montage 04.022.49.WW.00.00.ZZ
- pour 05.012.00.WW.00.00.ZZ et pour 05.012.00.WW.00.01.ZZ
- 1 cylindre de montage 04.022.49.WW.00.05.ZZ pour
- 05.012.00.WW.00.05.ZZ

Propriétés possibles

Caractéristiques

- Modèle: légère
- Charnière: horizontale
- Dimension A (mm): 30
- Rotation de fermeture: 1x360°
- Active Safety: sans
- Anti-perforation: sans
- Couleur: nickelé mat