## EBL-1 Doppelelektronik

**64.101.02.00.01.E2.NU**

PUR, TD 49-58mm, FS Zylinderauschnitt blind Drückerform Typ U22 / Vierkant 9mm

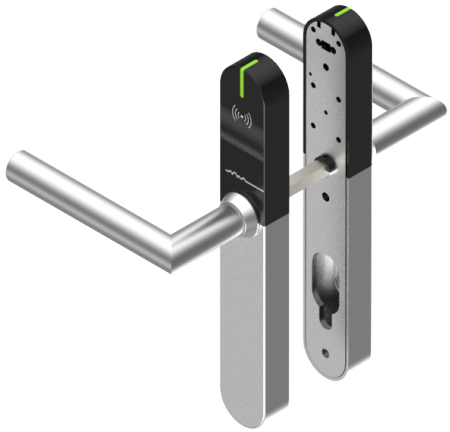

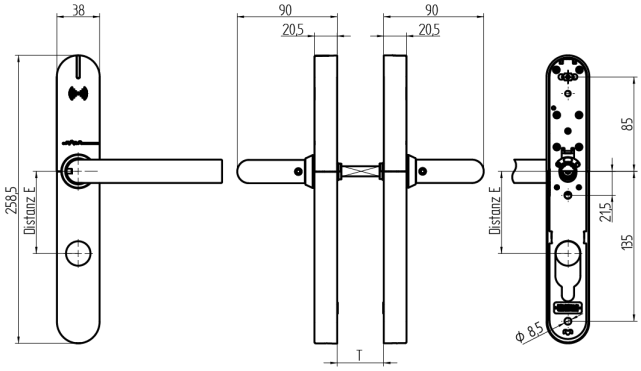


Die Produkte können von den dargestellten Bildern abweichen

Leistungsprofil PUR

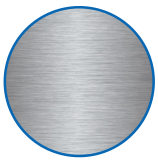

Zylinderausschnitt aussen, innen blind

Drückerform U22

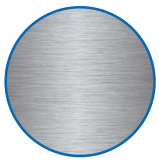

Farbe Edelstahl gebürstet

### Verwendung

Zum Durchschrauben an Vollblatt-Türen.

### Beschreibung

Der Aussen- und Innendrücker befindet sich im Ruhezustand im Leerlauf und wird nur nach dem Präsentieren eines berechtigten Mediums eingekoppelt.

### Lieferumfang

- 1 EBL-1 Komplettgarnitur
- 1 Bohrschablone
- 4 Lithium Rundbatterie
- 1 Drückervierkant
- 3 Hülsenmuttern
- 3 Schrauben M5

### Bestelloptionen

Bei Brandschutz Variante zur Türstärke 4mm addieren. EBL-1 wird richtungsneutral ausgeliefert.

### Technologie

### Mögliche Eigenschaften

### Merkmale

- Leistungsprofil: PUR
- Zylinderausschnitt: aussen, innen blind
- Distanzmass: keines (blind)
- Türstärke: 49 - 58mm
- Drückerform: U22
- Vierkant: 9mm (Brandschutz)
- Farbe: Edelstahl gebürstet
- Generation: SEAeasy