Distanzscheibe

T09.551.041.00

Ø30/Ø22.2 x B=2mm für Rosette mit Schiebdeckel T09.549.005.00

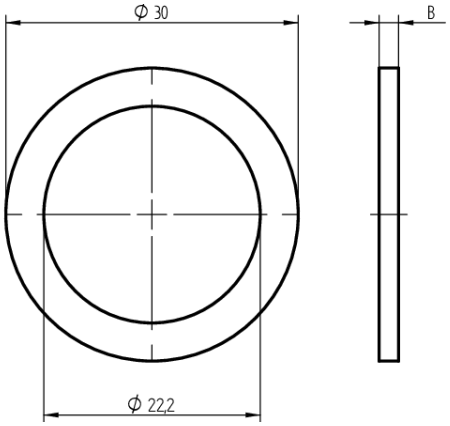

Die Produkte können von den dargestellten Bildern abweichen

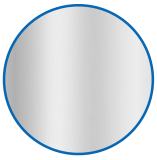

Farbe
matt vernickelt

Verwendung

für Rosette mit Schiebdeckel T09.549.005.00

Lieferumfang

- 1 Distanzhülse

Merkmale

- Art: Rosette mit Schiebedeckel
- Befestigungsart:
- Überstand:
- Farbe: matt vernickelt