Zusatz-Riegelschloss

01.233.00.00.01.12.22

Innen- und Aussenzylinder rechts auswärts

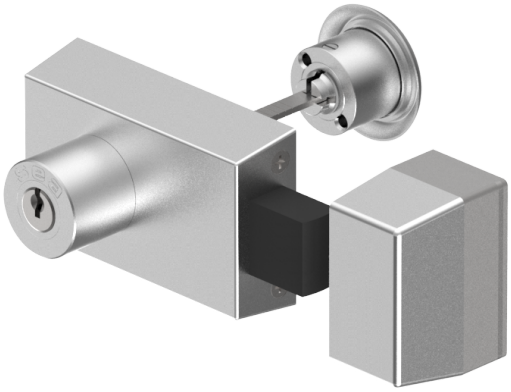

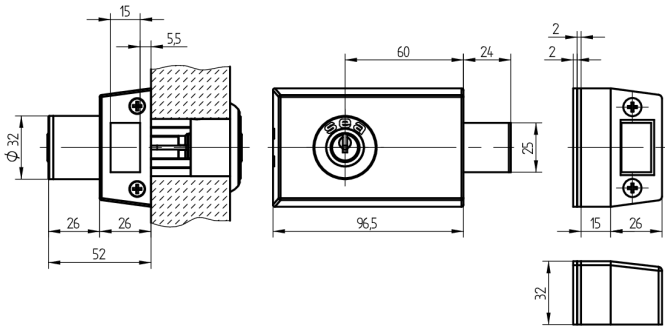

Die Produkte können von den dargestellten Bildern abweichen

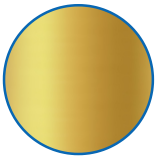

Farbe
Messing poliert

Verwendung

für Türen aller Art

Lieferumfang

- 1 Riegelschloss Schänis 6056
- 1 Innenzylinder 01.330.01.00.00.00.00
- 1 Aussenzylinder 01.330.16.00.00.00.00
- 1 Rosette T09.513.001.00

Mögliche Eigenschaften

Baugleiche Ausführungen

- 01.233.VV.00.01.YY.ZZ - Schlosskasten braun bronze
- 01.233.05.00.XX.YY.ZZ - ohne Aussenzylinder

Merkmale

- Schlossrichtung: rechts auswärts
- Art: Innen- und Aussenzylinder
- Typ: zentrisch
- Kastenfarbe: braun bronze
- Active Safety: ohne
- Bohrschutz: ohne
- Farbe: Messing poliert