66.001.56.21.04.01.JL

UP für Mutationsleser, IP55 Unterputzvariante, Aussenanwendung, Farbe Weiss

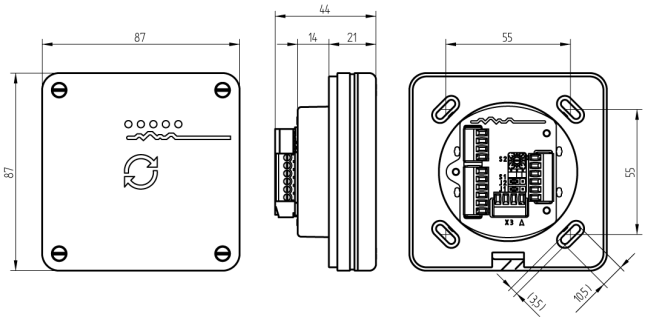

Die Produkte können von den dargestellten Bildern abweichen

Schutzart
IP55

Merkmale

- Gehäuse: Unterputz
- Schutzart: IP55
- Kompatibilität: Für Mutationsleser
- Farbe: weiss
- Generation: SEAeasy