## Douille de distance

**T09.551.012.11**

Ø22/Ø19x11mm pour cyl. de verrouillage avec fixation filetée

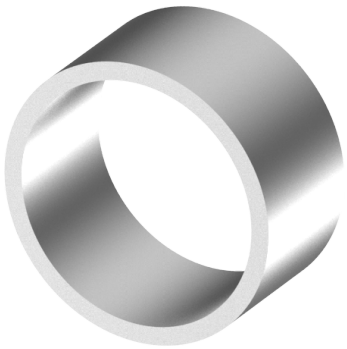

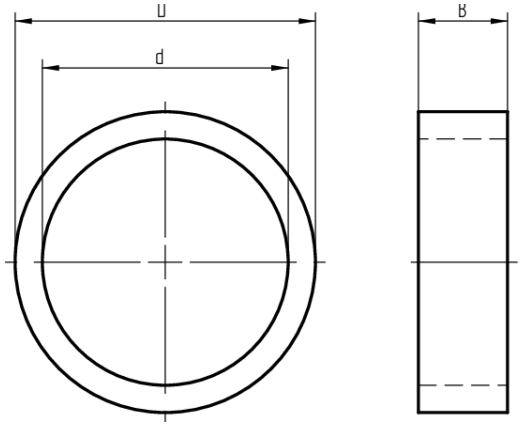


Les produits peuvent différer des images présentées

### Utilisation

pour cylindre de verrouillage avec blocage du filet fileté 06.045.00. / 06.049.00.

### Matériel livré

- 1 douille de distance

### Caractéristiques

- Diamètre extérieur (mm): 22
- Diamètre intérieur (mm): 19
- Largeur (mm): 11