Blindzapfen

T09.580.004.AD

mechatronischer Zylinder Ausschnitt Ø29mm für Depomat

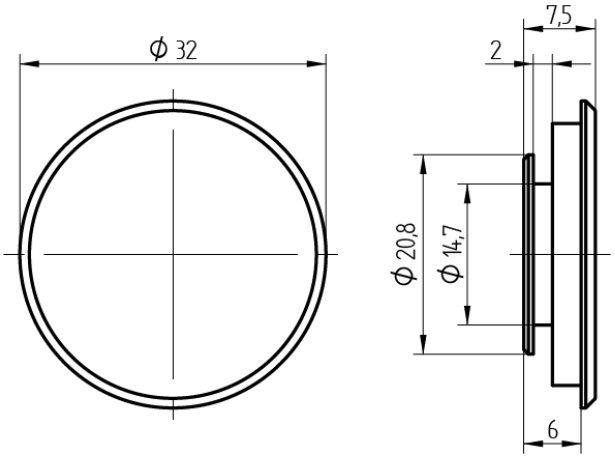

Die Produkte können von den dargestellten Bildern abweichen

Verwendung

Zu Depomat, für mechatronischen Zylinder

Lieferumfang

- 1 Blindzapfen

Merkmale

- Art: Blindzapfen