EBL-1 Einzelgarnitur

64.101.00.00.01.E1.NU

PUR, TD 49-58mm Zylinderauschnitt blind Drückerform Typ U22 / Vierkant 9mm

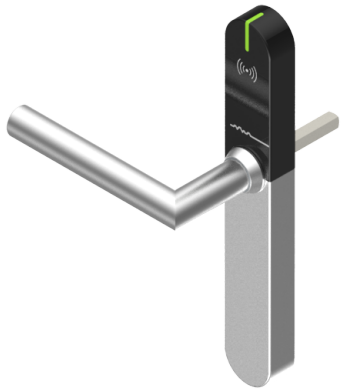

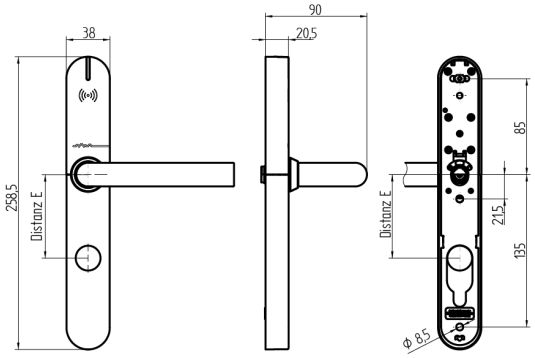

Die Produkte können von den dargestellten Bildern abweichen

Leistungsprofil PUR

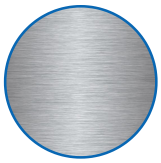

Zylinderausschnitt aussen, innen blind

Drückerform U22

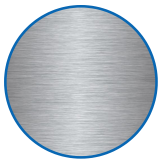

Farbe Edelstahl gebürstet

Verwendung

Zum Durchschrauben an Vollblatt-Türen. Drückerinnenseite ist bauseits zu beschaffen. SEA empfiehlt Drücker der Firma BKS (WDL-Programm). Bei anderen Drückern ist die Kompatibilität der Drücker vorab zu prüfen.

Beschreibung

Der Aussendrücker befindet sich im Ruhezustand im Leerlauf und wird nur nach dem Präsentieren eines berechtigten Mediums eingekoppelt. Mit dem Innendrücker kann das Schloss zu jeder Zeit bedient werden.

Lieferumfang

- 1 EBL-1 Einzelgarnitur
- 1 Bohrschablone
- 2 Lithium Rundbatterie
- 1 Drückervierkant
- 3 Hülsenmuttern
- 3 Schrauben M5

Bestelloptionen

Bei Brandschutzvariante zu Türstärke 2mm addieren. EBL-1 wird richtungsneutral ausgeliefert.

Technologie

LEGIC inside · ready · MIFARE ready

Mögliche Eigenschaften

IP 30 · EN 179 · EN 1125

Merkmale

- Leistungsprofil: PUR
- Zylinderausschnitt: aussen, innen blind
- Distanzmass: keines (blind)
- Türstärke: 49 - 58mm
- Drückerform: U22
- Vierkant: 9mm
- Farbe: Edelstahl gebürstet
- Generation: SEAeasy