Douille de distance

T09.534.005.NE

Ø40x5mm pour verrou à pêne dormant à encloisonner

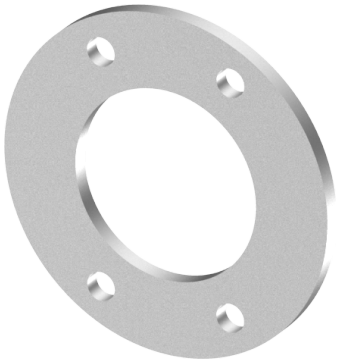

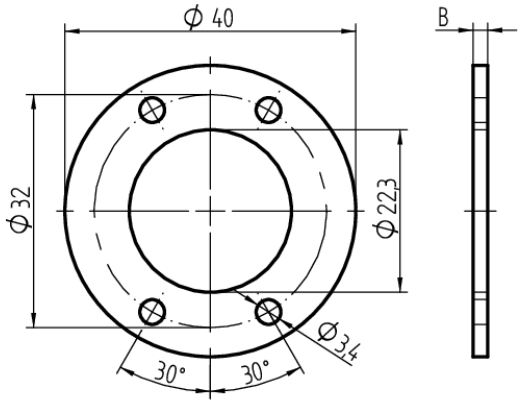

Les produits peuvent différer des images présentées

Utilisation

pour verrou à encloisonner 05.167.00. / 05.267.00.

Matériel livré

- 1 rondelle de distance

De construction identique

- T09.534.005.NE - B = 5

Caractéristiques

- Modèle: Ø40x5mm