Halbzylinder Euro-Profil

01.373.31.30.00.00.00

blind

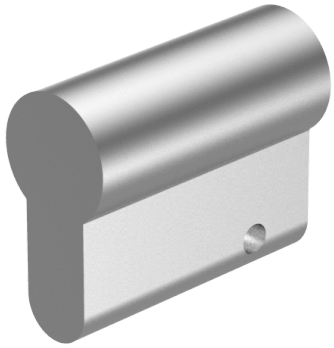

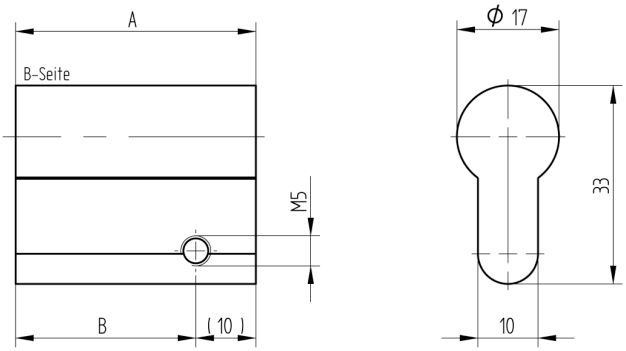

Die Produkte können von den dargestellten Bildern abweichen

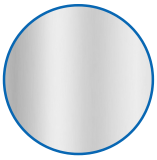

Farbe
matt vernickelt

Lieferumfang

- 1 Stk. Halbzylinder blind
- 1 Stk. Stulpschraube

Merkmale

- Zylinderprofil: PZ 17mm
- Stegdimension: durchgehend
- Mitnehmer: ohne
- Funktion: B-Seite blind
- Mass B (mm): 60
- Active Safety: ohne
- Bohrschutz: ohne
- Farbe: matt vernickelt