Clé SEA-3

59.013.000.27.64

AS avec Active Safety (AS)

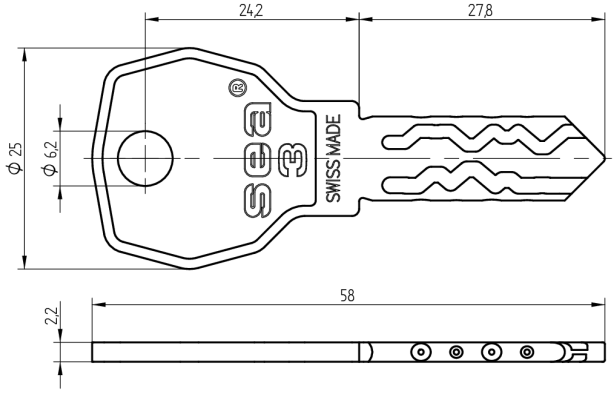

Les produits peuvent différer des images présentées

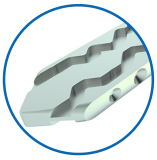

Couleurs nickelé chimiquement

Active Safety avec

Utilisation

pour installations de fermeture enregistrées et complexes

Matériel livré

- 1 clé

Options de commande

Travaux de gravure cf. formulaire supplémentaire «Définition des médias»

Propriétés possibles

Caractéristiques

- Système: SEA-3
- Modèle: standard
- Couleurs de tête: aucune
- Couleurs: nickelé chimiquement
- Active Safety: avec