Demi-cylindre

01.043.00.15.00.00.66

réglable 8 x 45°

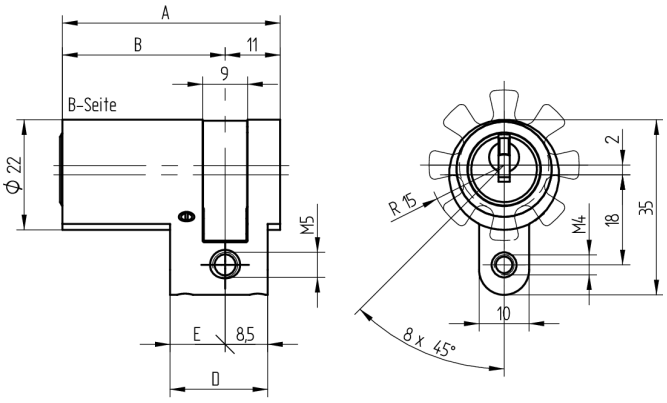

Les produits peuvent différer des images présentées

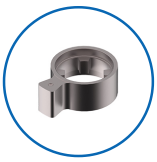

Entraîneur standard

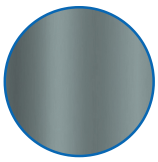

Couleur anticorrosif

Utilisation

pour 22mm serrures à mortaiser, serrures en applique, serrures spéciales et interrupteurs à clé

Matériel livré

- 1 demi-cylindre
- 1 vis de fixation T09.623.002.62

Propriétés possibles

De construction identique

- 01.043.04.WW.00.YY.ZZ
- 01.043.19.WW.00.YY.ZZ Halbzylinder

Caractéristiques

- Profil du cylindre: 22mm (RZ)
- Dimension du palier: standard
- Entraîneur: standard
- Fonction: standard
- Dimension B (mm): 47.5
- Active Safety: sans
- Anti-perforation: sans
- Couleur: anticorrosif