Cadenas moyen

08.015.06.07.00.00.66

Hauteur étrier 70mm, inox, 3 pans Étrier Ø 8mm

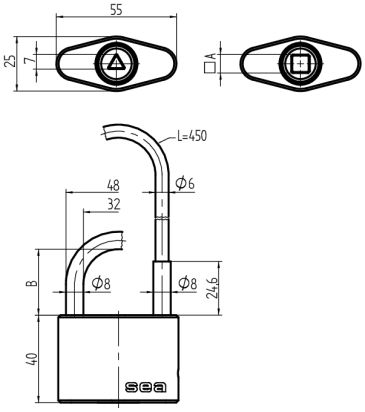

Les produits peuvent différer des images présentées

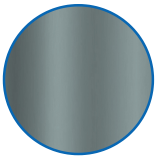

Couleur anticorrosif

Utilisation

pour verrouillage chaînes ou applications similaires

Matériel livré

- 1 cadenas moyen

Propriétés possibles

De construction identique

- 08.015.06.00.01.00.66 - Bügelhöhe B = 30, Stahl gehärtet, 3-kant
- 08.015.07.00.01.00.66 - Bügelhöhe B = 30, Stahl gehärtet, 4-kant A = 8,5
- 08.015.13.00.01.00.66 - Bügelhöhe B = 30, Stahl gehärtet, 4-kant A = 8

Caractéristiques

- Type: moyen
- Protection poussière: sans protection poussières
- Étrier ou câble: avec étrier
- Longeur étrier/câble (mm): 70
- Modèle: pour clé triangulaire
- Active Safety: sans
- Anti-perforation: sans
- Couleur: anticorrosif