Zwischenplatte

10.232.01.01.00.00.55

zu Aussenrosette Breite 44mm

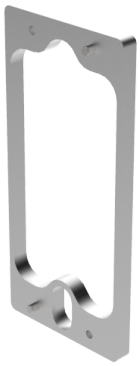

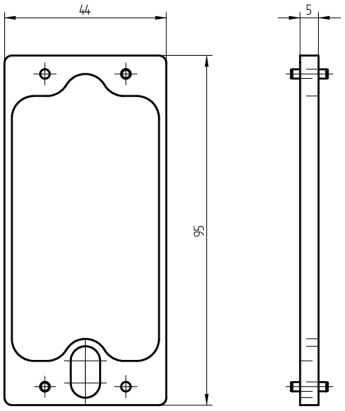

Die Produkte können von den dargestellten Bildern abweichen

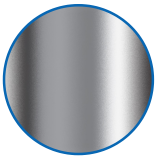

Farbe
matt verchromt

Lieferumfang

- 1 Zwischenplatte

Merkmale

- Art: Aussenrosette
- Befestigungsart: 2-Löcher
- Überstand:
- Farbe: matt verchromt