Boîtier interrupteur encastré

10.643.01.00.00.00.00

encastré, humide, 1 pièce

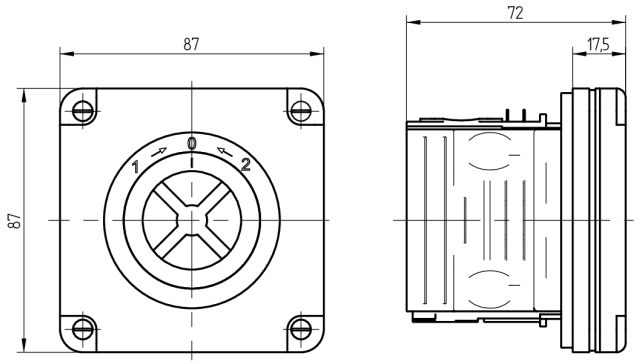

Les produits peuvent différer des images présentées

Indice de protection IP21

Utilisation

Permet de monter un cylindre de contact.

Description

Les boîtiers interrupteurs encastrés sont préparés pour le montage d'un cylindre à contacteur ou d'un lecteur de clé. Ils sont encastrés dans un mur ou une structure similaire.

Matériel livré

- 1 boîtier interrupteur encastré

Accessoires

10.644.00.00.00.00.00 Cadre intermédiaire apparent/encastré, pour boîtier interrencastréteur

Propriétés possibles

De construction identique

- 10.643.00.00.00.00.00 - mit Klappdeckel (IP54)

Caractéristiques

- Boîtier: encastré
- Indice de protection: IP21
- Couleur: blanc