Zusatz-Fallenschloss

01.230.02.00.00.11.00

Drehknopf und Aussenzylinder links einwärts

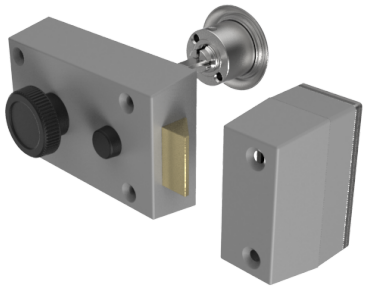

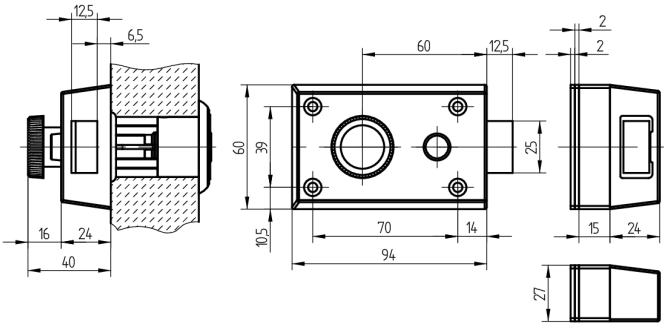

Die Produkte können von den dargestellten Bildern abweichen

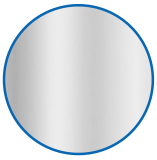

Farbe
matt vernickelt

Verwendung

für Türen aller Art

Lieferumfang

- 1 Fallenschloss Schänis 6030
- 1 Aussenzylinder 01.330.00.00.00.00.00

Mögliche Eigenschaften

Merkmale

- Schlossrichtung: links einwärts
- Typ: zentrisch
- Kastenfarbe: hellgrau lackiert
- Farbe: matt vernickelt
- Active Safety: ohne
- Bohrschutz: ohne