Schlüssel SEA-2

59.012.000.05.27

mit Modulreide, AS mit Active Safety (AS), Minzgrün

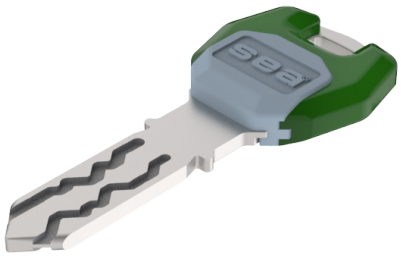

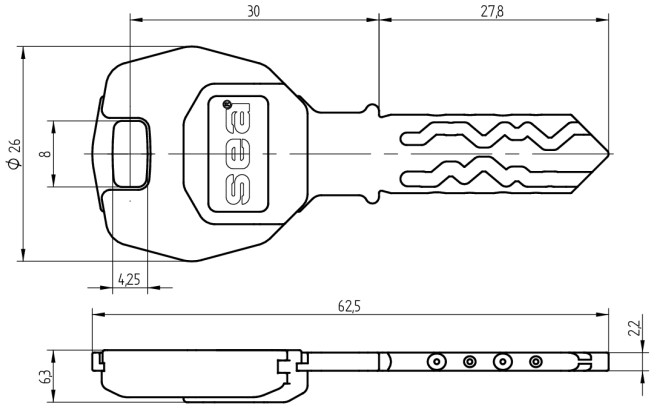

Die Produkte können von den dargestellten Bildern abweichen

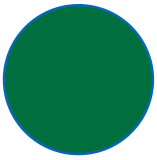

Modulreide
minzgrün

Färbung
Neusilber, blank

Active Safety
mit

Verwendung

für registrierte Anlagen aller Art mit farbiger Modulreide für Organisationszwecke. Für Türen mit Zylinderpanzerung geeignet.

Lieferumfang

- 1 Schlüssel

Bestelloptionen

Gravurarbeiten siehe Zusatzformular Mediendefinition

Mögliche Eigenschaften

Pat

Merkmale

- System: SEA-2
- Art: standard
- Modulreide: minzgrün
- Färbung: Neusilber, blank
- Active Safety: mit