Couvercle cylindre

11.203.00.00.17.00.99

pour plaque extérieure ES2, 12-17mm

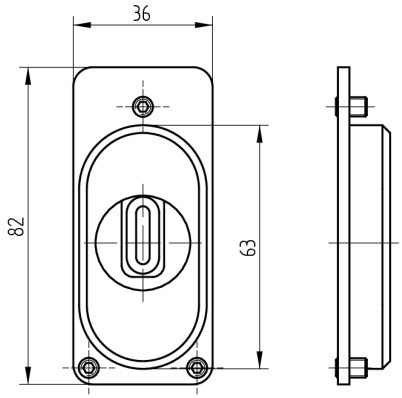

Les produits peuvent différer des images présentées

Utilisation

Se monte sur la plaque longue extérieure ES2.

Description

Empêche que l'on n'appuie, ne tourne, ne perce ou ne retire le cylindre mécatronique.<CR//> Le couvercle de cylindre adapté est choisi en fonction du dépassement du cylindre (dimension du vantail de porte jusqu'à l'arête antérieure du cylindre).

Matériel livré

- 1 couvercle de cylindre

Propriétés possibles

Caractéristiques

- Type de garniture: couvercle cylindre