Schlüssel SEA-2

59.002.000.02.27

mit Modulreide Rubinrot

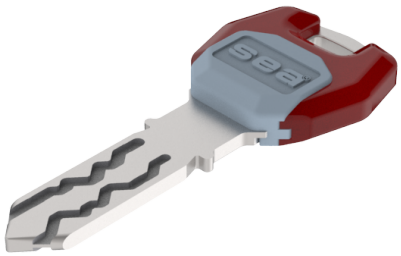

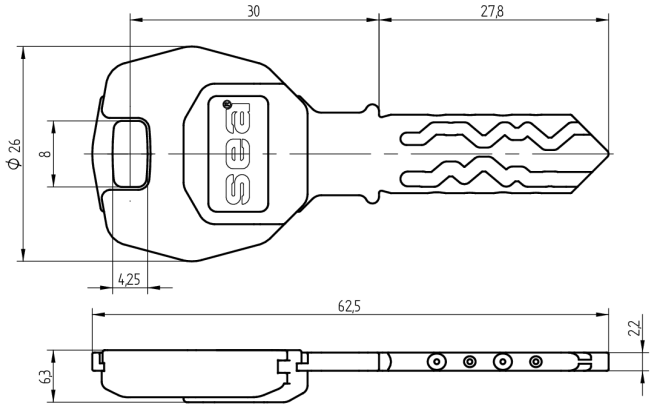

Die Produkte können von den dargestellten Bildern abweichen

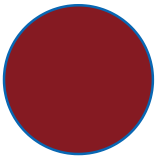

Modulreide
rubinrot

Färbung
Neusilber, blank

Verwendung

für registrierte Anlagen aller Art mit farbiger Modulreide für Organisationszwecke. Für Türen mit Zylinderpanzerung geeignet.

Lieferumfang

- 1 Schlüssel

Bestelloptionen

Gravurarbeiten siehe Zusatzformular Mediendefinition

Mögliche Eigenschaften

Pat

Merkmale

- System: SEA-2
- Art: standard
- Modulreide: rubinrot
- Färbung: Neusilber, blank
- Active Safety: ohne