## Schlüssel SEA-3

**59.003.000.02.27**

mit Modulreide Rubinrot

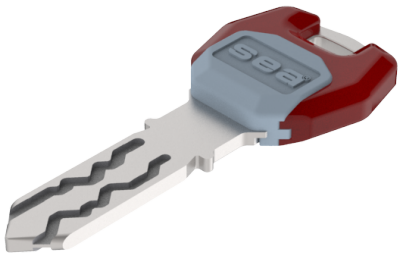

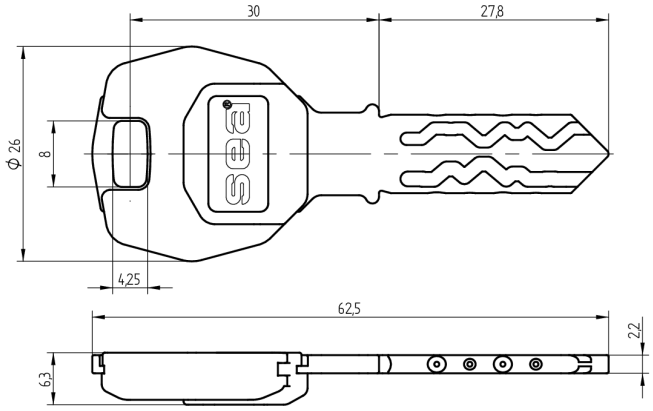


Die Produkte können von den dargestellten Bildern abweichen

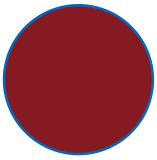

Modulreide
rubinrot

Färbung
Neusilber, blank

### Verwendung

für registrierte Anlagen komplexer Art mit farbiger Modulreide für Organisationszwecke. Für Türen mit Zylinderpanzerung geeignet.

### Lieferumfang

- 1 Schlüssel

### Bestelloptionen

Gravurarbeiten siehe Zusatzformular Mediendefinition

### Mögliche Eigenschaften

Pat

### Merkmale

- System: SEA-3
- Art: standard
- Modulreide: rubinrot
- Färbung: Neusilber, blank
- Active Safety: ohne