Rosace avec couvercle coulissant

T09.549.006.00

Ø38mm

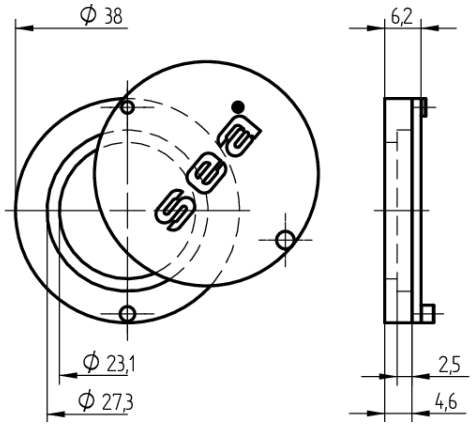

Les produits peuvent différer des images présentées

Utilisation

pour cylindre de verrouillage avec blocage du filet fileté éléments de fixation inclus pour 06.145.00 / 06.149.00 / 06.246.00 / 06.246.01 / 06.246.02 / 06.249.00 / 06.249.01 / 06.249.02

Matériel livré

- 1 rosace avec couvercle coulissant

Caractéristiques

- Modèle: Ø38mm