Aussenlangschild ES2 mit RZ78

11.203.00.00.78.00.99

für Drückerbedienung DF 16mm, ohne Zylinderabdeckung 5465S72-78mm, 250x55x15mm

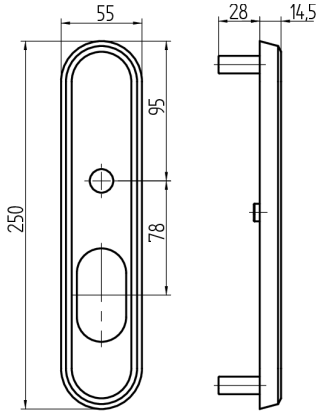

Die Produkte können von den dargestellten Bildern abweichen

Verwendung

Das Aussenschild wird bei der Verwendung von einem Einsteckschloss mit Rundzylinder-Ausschnitt und einem Lochabstand von 78mm eingesetzt.

Beschreibung

Einsetzbar an einbruchhemmenden Türen der Klassen RC2 (WK2). Der Schliesszylinder wird durch eine Zylinderabdeckung geschützt.

Lieferumfang

- 1 Grundplatte
- 1 Aussenschild

Zubehör

11.202.00.01.78.00.99 Knopfbedienung	Aussenlangschild ES1 RZ78 für
11.205.02.00.00.00.00 5062	Drückerpaar Heso-Dorn 8x105, Form
11.205.00.00.53.00.99	Knopf Ø53mm, Form 5827
11.203.00.00.12.00.99 Aussenschild, 7-12mm	Zylinderabdeckung zu ES2

Mögliche Eigenschaften

Baugleiche Ausführungen

- 11.203.00.01.78.00.99 - für Knopfbedienung

Merkmale

- Garniturart: Aussenlangschild ES2