Zusatz-Riegelschloss

01.231.AC.00.00.62.00

Drehknopf und Aussenzylinder, AS & BS rechts auswärts mit Active Safety (AS) und Bohrschutz (BS)

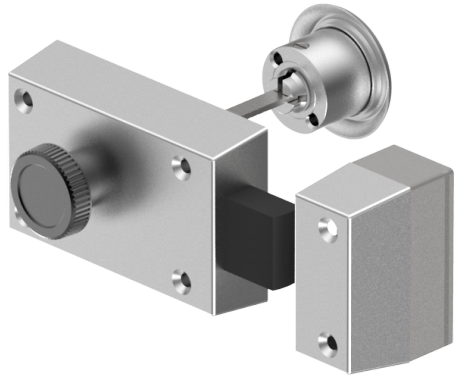

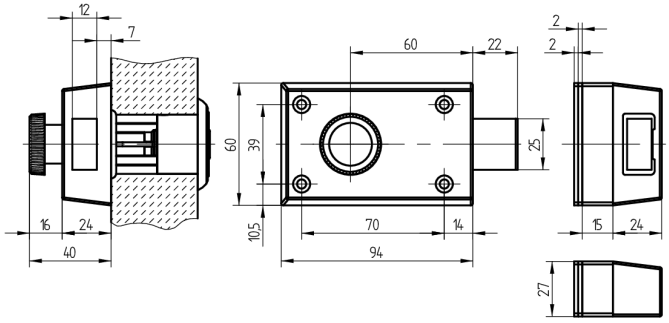

Die Produkte können von den dargestellten Bildern abweichen

Active Safety
mit

Bohrschutz
mit

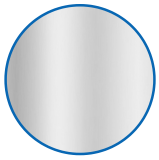

Farbe
matt vernickelt

Verwendung

für Türen aller Art

Lieferumfang

- 1 Riegelschloss Schänis 6028
- 1 Aussenzylinder 01.330.00.00.00.00.00

Mögliche Eigenschaften

Merkmale

- Schlossrichtung: rechts auswärts
- Art: Drehknopf und Aussenzylinder
- Typ: zentrisch
- Kastenfarbe: hellgrau lackiert
- Active Safety: mit
- Bohrschutz: mit
- Farbe: matt vernickelt