Zylinder-Olive

03.401.00.35.00.01.72

4-kt.-L=35mm, Stiftrosette

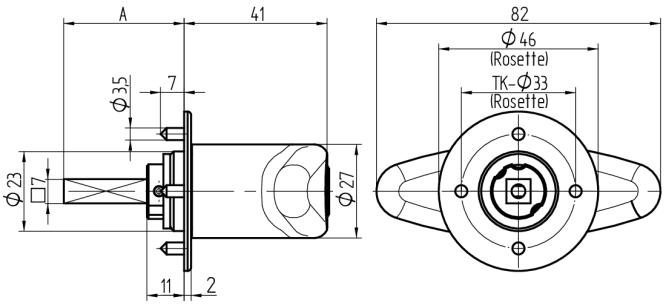

Les produits peuvent différer des images présentées

Couleur
chromé doré

Utilisation

pour les serrures espagnolettes courantes et les serrures à tringles avec carré de 7x7mm

Matériel livré

- 1 olive avec rosace approprié
- 1 cylindre de montage 04.022.32.00.00.00.00
- 1 vis à tôle T09.603.001.62

Propriétés possibles

De construction identique

- 03.402.00.WW.XX.00.ZZ - Blind-Olive alle Bänder

Caractéristiques

- Forme: Poignée T
- Type de rosace: rosace avec tiges
- Longueur tige carré (mm): 35
- Charnière: gauche
- Active Safety: sans
- Anti-perforation: sans
- Couleur: chromé doré