Schrankschloss

05.038.00.00.60.00.00

1x360°, Dornmass D=60mm Band rechts

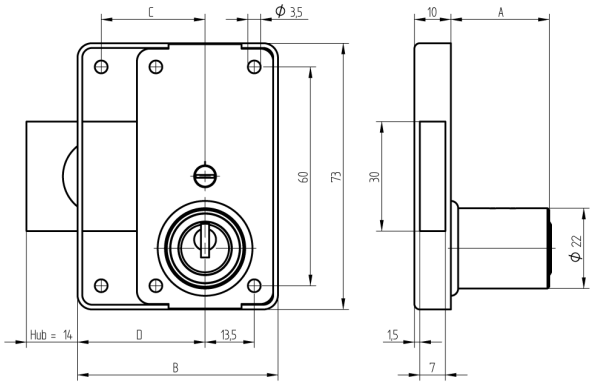

Die Produkte können von den dargestellten Bildern abweichen

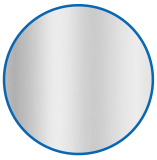

Farbe
matt vernickelt

Merkmale

- Band: rechts
- Schliessdrehung: 1x360°
- Mass A (mm): 27
- Mass D (mm): 60
- Active Safety: ohne
- Bohrschutz: ohne
- Farbe: matt vernickelt