Aufschraub-Stangenschloss

05.507.09.00.00.00.00

ohne Zylinder, in Einzelteile

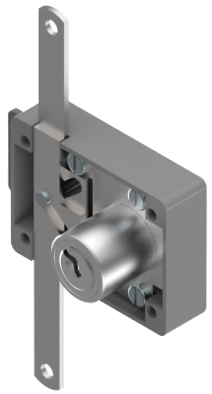

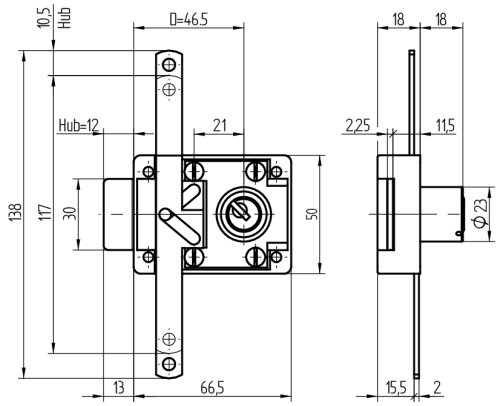

Die Produkte können von den dargestellten Bildern abweichen

Verwendung

für Möbel- und leichte Schranktüren

Lieferumfang

- 1 Aufschraub-Stangenschloss
- 1 Zentralverschlusszylinder
- 04.051.00.00.00.00.ZZ (Band rechts/links)
- 1 Zentralverschlusszylinder
- 04.051.01.00.00.00.ZZ (nach oben/unten)

Mögliche Eigenschaften

Merkmale

- Band:
- Mass A (mm):
- Schliessdrehung: ohne Zylinder
- Active Safety: ohne
- Bohrschutz: ohne
- Farbe: diverse Farben