Aufbauzylinder

04.022.03.45.00.00.44

1x360°, ohne Standardzubehör

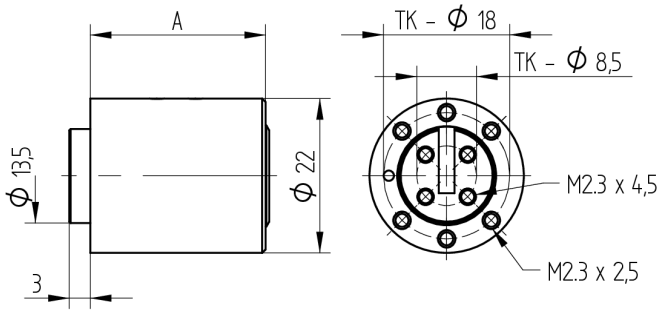

Die Produkte können von den dargestellten Bildern abweichen

Farbe
schwarz

Verwendung
für Stangen-, Einlass- und Aufsetzschlösser sowie Apparate

Lieferumfang
- 1 Aufbauzylinder

Bestelloptionen
Mitnehmervarianten siehe Zubehörseiten

Mögliche Eigenschaften

Baugleiche Ausführungen
- 04.022.46.WW.00.YY.ZZ - 1x90°
- 04.022.47.WW.00.YY.ZZ - 2x90°

Merkmale
- Mitnehmer: ohne Mitnehmer
- Mass A (mm): 45
- Band:
- Schliessdrehung: 1x360°
- Platte: ohne Platte
- Active Safety: ohne
- Bohrschutz: ohne
- Farbe: schwarz