Schliessteil ZS4

99839SC

XLOCK 15,17

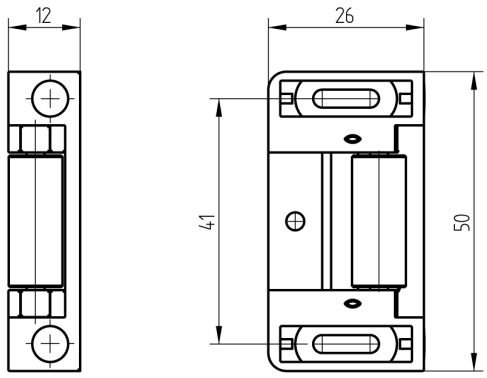

Die Produkte können von den dargestellten Bildern abweichen

Verwendung

Einsatz bei XLOCK 15, 17

Lieferumfang

- 1 Schliessteil
- div. Schrauben

Merkmale

- Typ: Schliessteil ZS4
- Farbe: schwarz