Plaque de fixation

T09.841.001.62

pour cylindres meubles / appareils

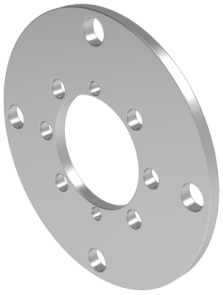

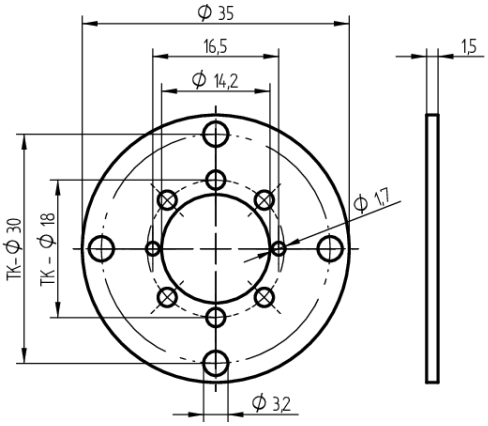

Les produits peuvent différer des images présentées

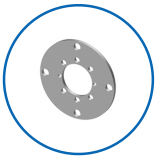

Forme de plaque
ronde 35mm

Utilisation

pour les meubles, cylindres d'appareils et cylindres interrupteurs

Matériel livré

- 1 plaque de fixation

Caractéristiques

- Forme de plaque: ronde 35mm