Plaque de fixation

T09.841.002.62

pour cylindres meubles / appareils

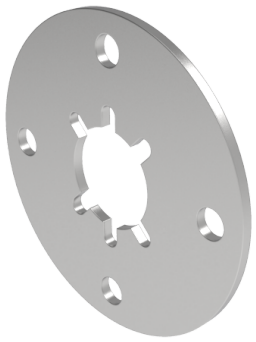

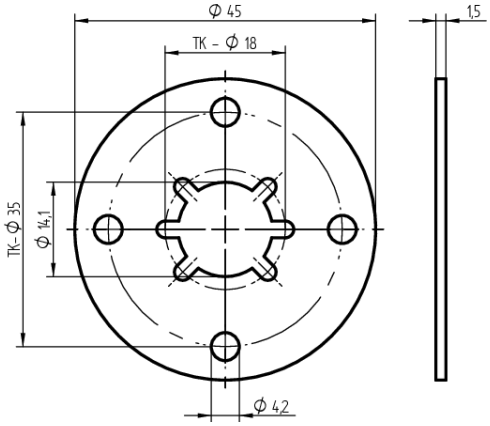

Les produits peuvent différer des images présentées

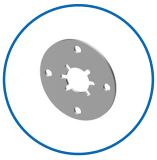

Forme de plaque
ronde 45mm

Utilisation

pour les meubles et cylindres d'appareils

Matériel livré

- 1 plaque de fixation

Caractéristiques

- Forme de plaque: ronde 45mm