## Plaque de fixation

**T09.840.001.62**

zu 04.096./04.102.

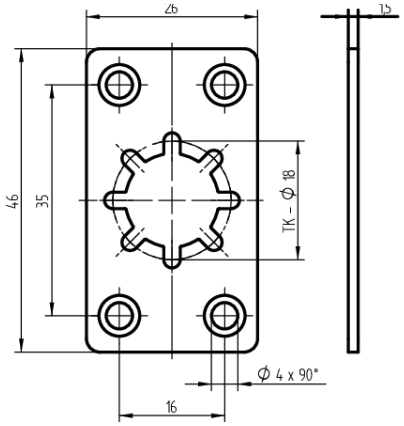


Les produits peuvent différer des images présentées

### Utilisation

pour les meubles et cylindres d'appareils

### Matériel livré

- 1 plaque de fixation

### Caractéristiques

- Forme de plaque: rectangulaire 26x46