Schlüsseldepomat

M8059.3.10.89

10 Einheiten, Mechatronik / Mechatronik

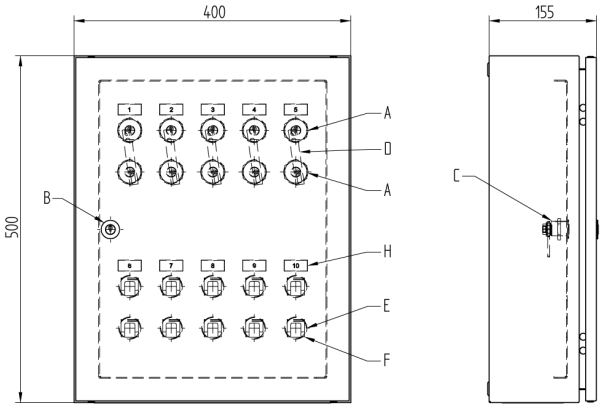

Die Produkte können von den dargestellten Bildern abweichen

Verwendung

Für die kontrollierte Ausgabe und Rücknahme von Schlüsseln

Lieferumfang

- 1 Schlüsseldepomat

Merkmale

- Anzahl Einheiten: 10
- Einheitenart: Mechatronik / Mechatronik

Bestelloptionen

Text Beschriftungsschild kundenspezifisch:
Gravur bis 40 Zeichen 90.029.00.00.00.00.00
Gravur 41 bis 300 Zeichen 90.029.10.05.00.00.00
Zylinder und Elektronik müssen separat bestellt werden:
A) Verschluss-Zylinder 11.088.02.00.00.00.00 (pro Einheit 2 Stk.)
B) Verschluss-Zylinder 06.249.00.00.00.00.11,
mit Riegel T09.918.045.27 (je 1 Stk.)
C) Verschluss-Zylinder 06.249.00.00.00.00.11 (1 Stk.)
D) Depomat-Gestänge T09.150.021.00.99
(pro Einheit 1 Stk., nur wenn durch Verschluss-Zylinder besetzt
E) Blindzapfen 119653 mechatronisch
(pro Einheit 2 Stk., falls nicht durch Verschluss-Zylinder besetzt
F) Sicherungsfeder T09.204.001.27
(pro Einheit 2 Stk., falls nicht durch Verschluss-Zylinder besetzt
H) Beschriftungsschild T08.050.052.AB (pro Einheit 1 Stk.)
Polyboard 62.001.0V.03.00.03.44 (pro Mechatronik-Zylinder 1 Stk.)
Halteblech für Polyboard 62.999.04.00.00.00.27 (pro Einheit 1 Stk.)

Zubehör

119653	Blindzapfen mechatronischer Zylinder Ausschnitt Ø29mm
119652	Blindzapfenn mechanischer Zylinder Ausschnitt Ø23mm
T09.150.021.00.99	Depomat-Gestänge mechatronisch-mechatronisch
T09.150.031.00.99	Depomat-Gestänge mechanisch-mechatronisch
62.999.04.00.00.00.27	Doppel-Polyboard-Halter
T09.204.001.27	Sicherungsfeder zu T09.580.002.AD