EBL-1 Sicherheitsbeschlag

64.101.31.07.13.F2.NU

PUR, TD 69 - 78mm, RZ74, VK 9mm, FS Drückerform U22 abgesetzt, IP55

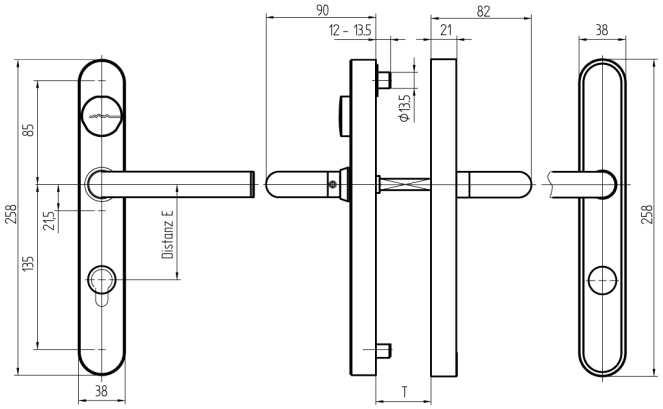

Die Produkte können von den dargestellten Bildern abweichen

Leistungsprofil PUR

Zylinderausschnitt aussen, innen RZ

Drückerform U22 abgesetzt

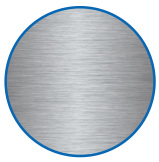

Farbe Edelstahl gebürstet

Verwendung

Zum Durchschrauben an Vollblatt-Türen.

Beschreibung

Der Aussendrücker befindet sich im Ruhezustand im Leerlauf und wird nur nach dem Präsentieren eines berechtigten Mediums eingekoppelt. Mit dem Innendrücker kann das Schloss zu jeder Zeit bedient werden.

Lieferumfang

- 1 EBL-1 Sicherheitsbeschlag
- 1 Bohrschablone
- 2 Lithium Rundbatterie
- 1 Drückervierkant
- 2 Schrauben M8
- 1 Schraube M6

Bestelloptionen

Für EN179 / EN1125 Verwendung sowie Aussentüren geeignet.

Technologie

LEGIC inside · ready · MIFARE ready

Mögliche Eigenschaften

IP 55 · EN 179 · EN 1906

Merkmale

- Leistungsprofil: PUR
- Zylinderausschnitt: aussen, innen RZ
- Distanzmass: 74mm (RZ)
- Türstärke: 69 - 78mm
- Drückerform: U22 abgesetzt
- Vierkant & Brandschutz: 9mm (Brandschutz)
- Farbe: Edelstahl gebürstet
- Generation: SEAeasy