Garniture électronique double EBL-1

64.101.02.00.00.B1.NU

PUR, TD 38-48mm extérieur / intérieur aveugle, forme poignée type L11 coudée, carré 9mm

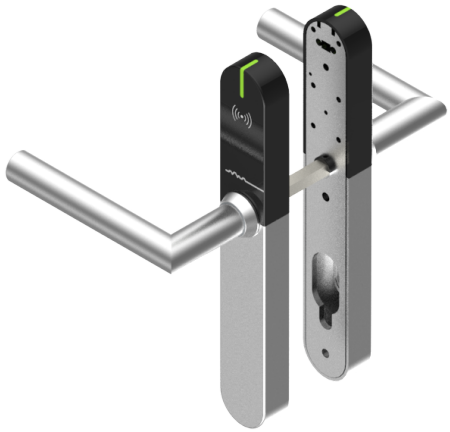

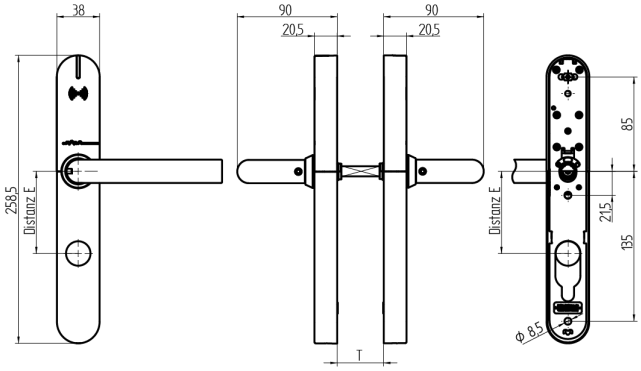

Les produits peuvent différer des images présentées

Profil de performance PUR

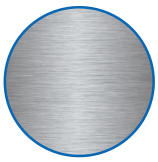

Découpe de cylindre extérieur, intérieur aveugles

Type de poignées L11 coudée

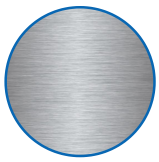

Couleur acier inox brossé

Utilisation

Conçue pour un vissage traversant sur portes pleines.

Description

Au repos, la poignée extérieure et la poignée intérieure fonctionnent à vide. Le couplage n'a lieu qu'après présentation d'un média autorisé.

Matériel livré

- 1 garniture complète EBL-1
- 1 gabarit de perçage
- 4 batteries rondes lithium
- 1 tige carrée de poignée
- 3 écrous à douille
- 3 vis M5

Options de commande

Pour la version protection incendie, compter +4 mm d'épaisseur de porte supplémentaire. Le EBL-1 est livré directionnellement neutre.

Technologie

Propriétés possibles

Caractéristiques

- Profil de performance: PUR
- Découpe de cylindre: extérieur, intérieur aveugles
- Écartement: aucun (aveugle)
- Epaisseur de la porte: 38 - 48mm
- Type de poignées: L11 coudée
- Carré & protection incendie: 9mm
- Couleur: acier inox brossé
- Génération: SEAeasy