Innenzylinder

01.330.AB.00.00.00.22

zentrisch, AS Schlüsselabzugstellung 1x360° mit Active Safety (AS)

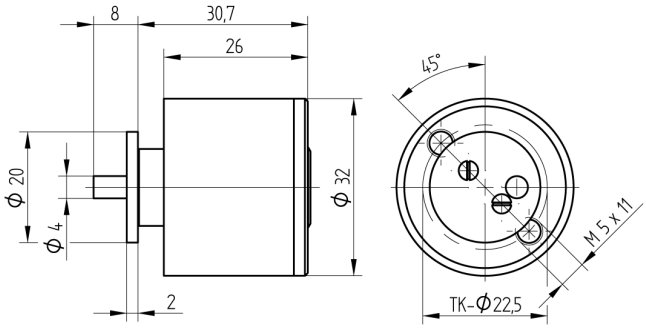

Die Produkte können von den dargestellten Bildern abweichen

Active Safety
mit

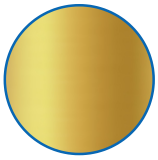

Farbe
Messing poliert

Merkmale

- Typ: zentrisch
- Triebarm Mass C (mm): 40.5
- Distanzhülse (mm): ohne
- Active Safety: mit
- Bohrschutz: ohne
- Farbe: Messing poliert