## Double cylindre

**01.065.07.35.00.00.00**

deux faces aveugles

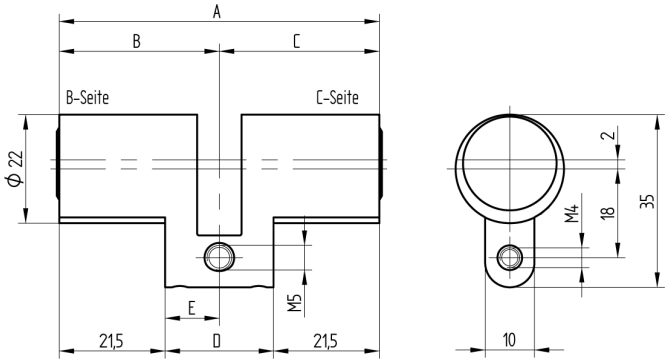


Les produits peuvent différer des images présentées

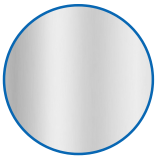

Couleur
nickelé mat

### Matériel livré

- 1 pcs. double cylindre aveugle
- 1 pcs. vis de têtière

### Caractéristiques

- Profil du cylindre: 22mm (RZ)
- Dimension du palier: standard
- Fonction: aveugle des 2 côtés
- Entraîneur: sans
- Dimension B (mm): 67.5
- Dimension C (mm): 32.5
- Active Safety: sans
- Anti-perforation: sans
- Couleur: nickelé mat