Olive à cylindre

03.413.00.35.01.00.68

longueur tige carré 35mm, Terza/GECO combi, Ø46 Charnière à droite

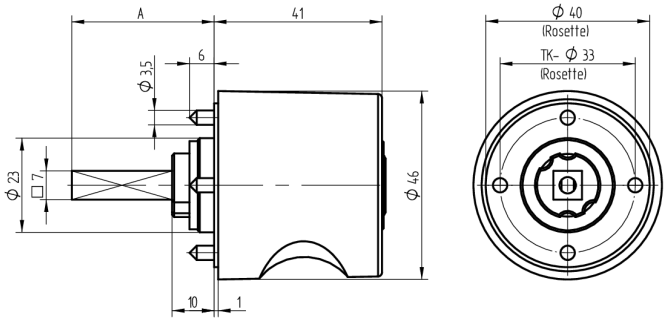

Les produits peuvent différer des images présentées

Type de rosace Terza/Geco combinée

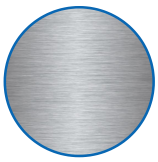

Couleur nickelé brossé

Utilisation

pour les serrures espagnolettes courantes et les serrures à tringles avec carré de 7x7mm

Matériel livré

- 1 olive avec rosace approprié
- 1 cylindre de montage 04.022.32.00.00.00.00
- 1 vis à tôle T09.603.001.62

Propriétés possibles

De construction identique

- 03.414.00.WW.XX.00.ZZ - Blind-Olive alle Bänder

Caractéristiques

- Forme: Ronde 46mm
- Type de rosace: Terza/Geco combinée
- Longueur tige carré (mm): 35
- Charnière: droite
- Active Safety: sans
- Anti-perforation: sans
- Couleur: nickelé brossé