sea®
Systèmes de fermetures
Perfection made in Switzerland

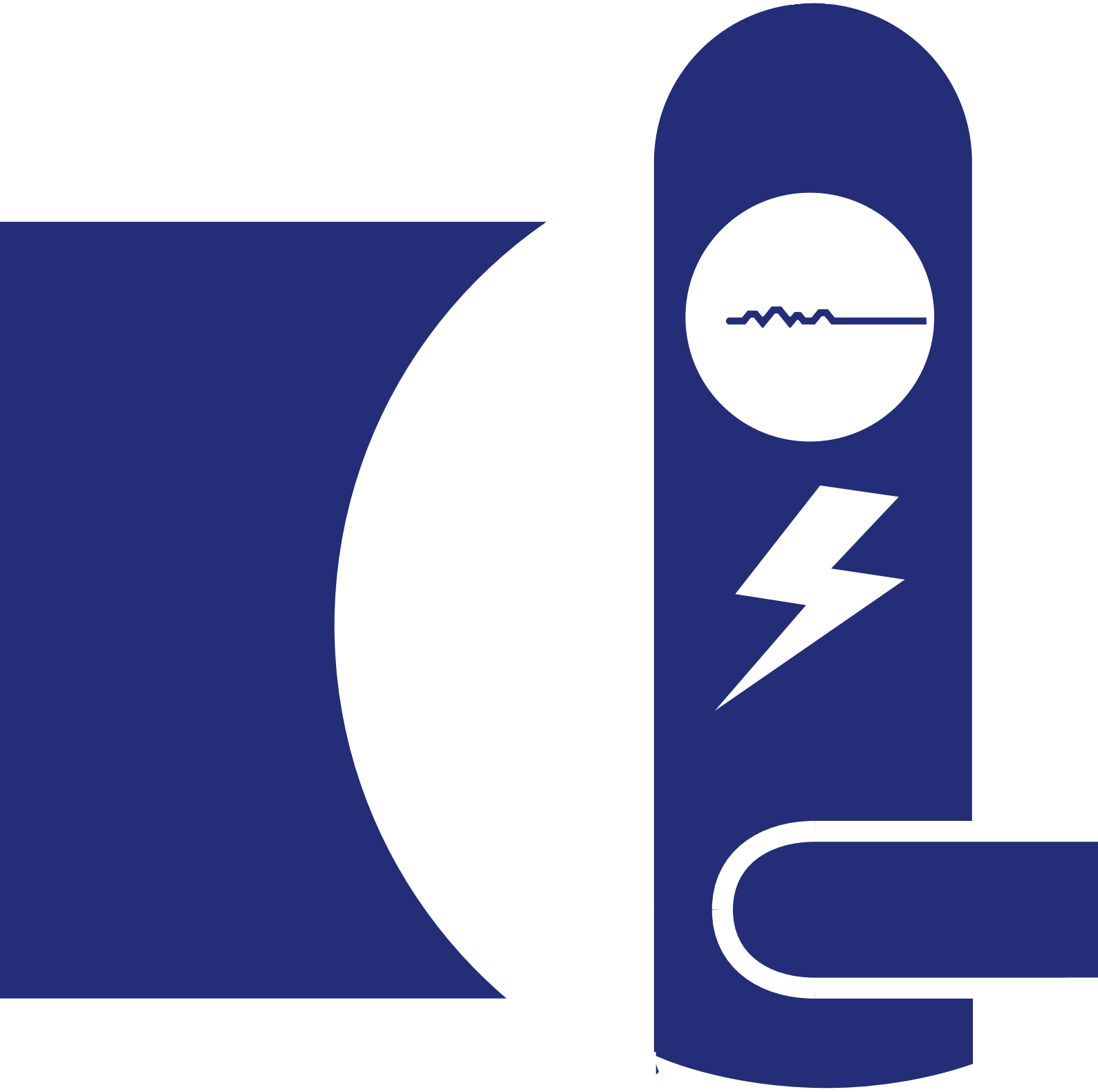

Ferrure de sécurité EBL-1

Table des matières

Vue ensemble de la gamme ..... page 4
Description des produits ..... page 5
Remarques pour la planification ..... page 6
Définition des numéros d'articles ..... page 12

© SEA Schliess-Systeme AG – Lätternweg 30 – CH-3052 Zollikofen / Bern – Telefon +41 (0)31 915 20 20 – office@sea.ch – www.sea.ch

Vue d'ensemble de la gamme

La solution d'accès design ferrure de sécurité EBL-1 propose un grand confort de commande et peut être utilisée sur les portes pour voies d'évacuation et issues de secours. Le lecteur de ferrure associe la lecture et l'évaluation de médias électroniques. La garniture doit être équipée d'un cylindre d'intervention.

Ferrure de sécurité EBL-1
Garniture complète (EL - Mech)

Remarque
Garniture complète:
La ferrure de sécurité est exclusivement proposée sous forme de garniture complète avec électronique/mécanique et doit être équipée d'un cylindre d'intervention.

Vos avantages
Une gamme structurée offre la solution adaptée à chaque tâche de verrouillage organisationnelle..

Print2Web
Pour plus d'informations sur SEA Systèmes de fermetures SA, scannez le code QR à l'aide de votre smartphone.

© SEA Schliess-Systeme AG – Lätternweg 30 – CH-3052 Zollikofen / Bern – Telefon +41 (0)31 915 20 20 – office@sea.ch – www.sea.ch

Description des produits

L'ensemble de l'électronique, de la mécanique, de la signalisation LED et de l'alimentation électrique est logé dans le garniture de sécurité EBL-1. Le montage à la porte se fait en un rien de temps, sans câblage ni outil spécial. Sur la garniture de sécurité EBL-1, on trouve une fenêtre de lecture RFID devant laquelle le média utilisateur peut être présenté. Au repos, la poignée de porte est découplée et peut être bougée librement. Dès qu'un média autorisé est présenté devant le lecteur, le couplage de la poignée se produit et la serrure peut être actionnée. Après écoulement de la durée de couplage prédéfinie, le lecteur de ferrure se remet au repos. L'état et le statut de la ferrure sont indiqués directement à l'utilisateur par des signaux visuels et sonores.

La garniture de sécurité EBL-1 est compatible avec les normes européennes relatives aux serrures. Les différentes variantes permettent son utilisation dans toutes les portes courantes, comme les portes en bois, en acier, en aluminium et à cadre étroit. Le lecteur de ferrure est donc utilisable tant dans les nouvelles constructions que dans les objets existants.
Grâce à une classification de résistance maximale et une protection IP55, la garniture de sécurité est la solution idéale pour les portes extérieures.

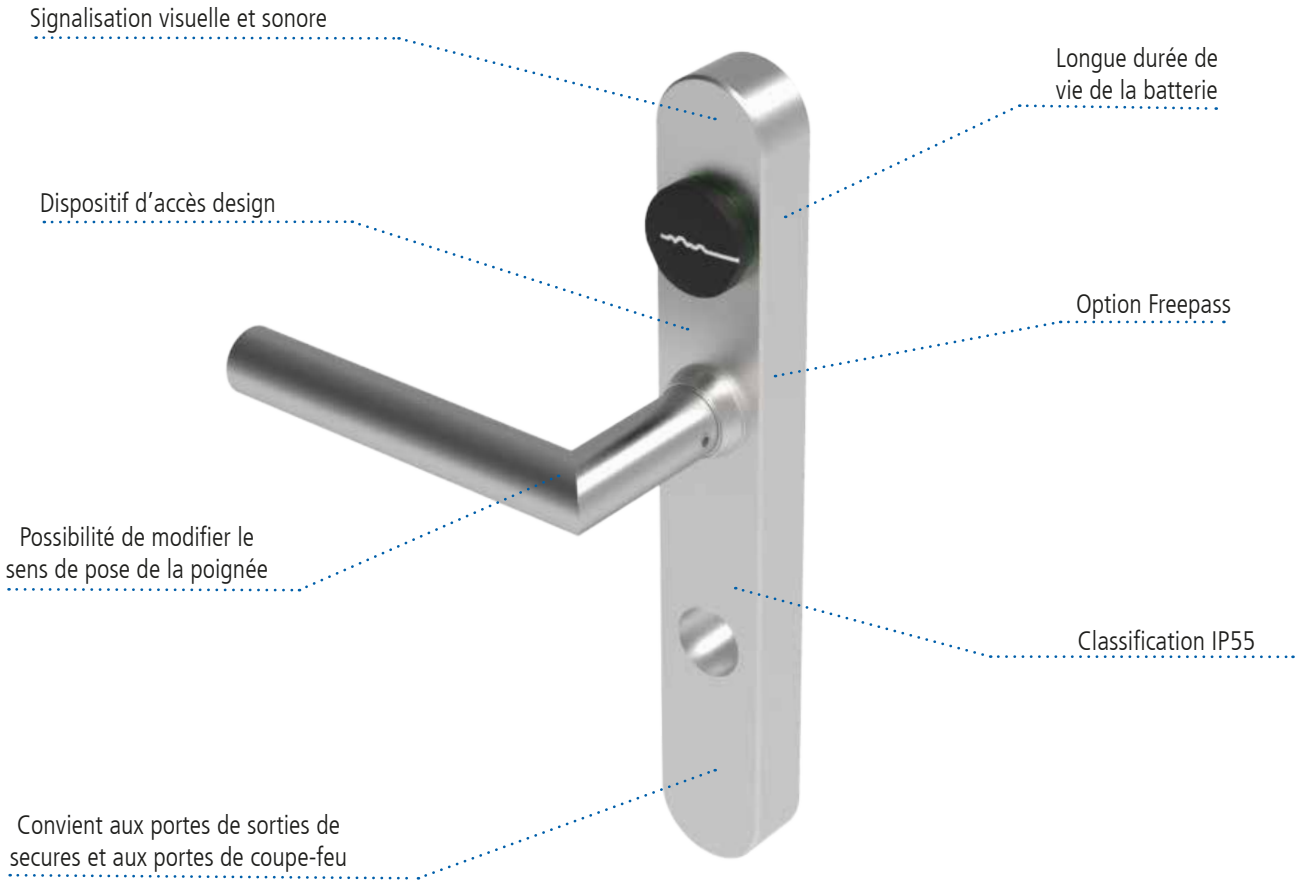

Données techniques

Lieu d'utilisation:	à l'intérieur et à l'extérieur (tenir compte de la description du type)
Indice de protection:	IP55 (tenir compte de la description du type)
Humidité de l'air:	jusqu'à 93 %, sans condensation
Conditions ambiantes:	Résistance à la corrosion DIN EN 1670 classe 3
Température de service:	-20 °C à +60 °C
Température de stockage:	-25 °C à +70 °C
limentation électrique:	batterie CR2, 3 V (2 pièces) Panasonic Industrial Lithium CR2 (CR-2PE/BN)
Durée de vie de la batterie:	jusqu'à 100 000 activations ou 5 ans en mode veille (à 20 °C et avec les réglages minimum). La durée de vie de la batterie peut varier suivant la configuration.
Durée du couplage :	réglable sur FocusPro, fixe sur Standard / Focus
Résistance à la fatigue:	test en continu conformément à la norme EN 1906 (200 000 cycles de fermeture)
Programmation:	via l'interface 868 MHz
Tige carrée:	9 mm (la variante protection incendie)
Cylindre d'intervention:	cylindre rond ou profilé
Espacement entre les trous:	PZ: 72, 92 mm (tenir compte de la description du type) RZ: 74, 78, 94 mm (tenir compte de la description du type)
Épaisseurs de porte:	38 à 98 mm
Force de traction max.:	800 Nm sur la poignée
Variantes de poignée:	diverses, voir pages ci-après
Signalisation:	visuelle et sonore
Mémoire transactionnelle:	mémoire circulaire pour 2000 entrées maximum (en fonction du profil de performance)

Remarques pour la planification

Afin d'assurer un fonctionnement optimal, il convient d'observer les remarques suivantes:

- Pour la préparation du montage, utilisez le gabarit de perçage adapté.
- La ferrure de sécurité EBL-1 ne garantit un verrouillage fiable qu'utilisé en combinaison avec une serrure auto-verrouillable.
- Les accès aux locaux exigus doivent être pourvus d'un cylindre d'ouverture d'urgence.
- Si aucun cylindre d'intervention n'est monté, l'accès à la serrure (par exemple avec un cylindre aveugle) doit être évité.
- La compatibilité de la ferrure de sécurité EBL-1 avec la serrure à mortaiser doit être vérifiée au préalable par le client.
- Sur les portes extérieures à vissage traversant, les perforations traversantes doivent être étanchéifiées d'un côté (p. ex. avec de la silicone) afin d'éviter les ponts thermiques (de chaleur ou de froid) et la formation d'eau de condensation au niveau de l'électronique.
- L'autorisation de montage sur une porte coupe-feu doit être clarifiée au préalable par le client.
- La force de traction maximale de la poignée ne doit pas être dépassée.
- En cas d'utilisation de ferrures intérieures tierces, le client a pour tâche de vérifier au préalable leur compatibilité.
- L'EBL-1 est toujours livré pour un vissage traversant.

© SEA Schliess-Systeme AG – Lätternweg 30 – CH-3052 Zollikofen / Bern – Telefon +41 (0)31 915 20 20 – office@sea.ch – www.sea.ch

Structure

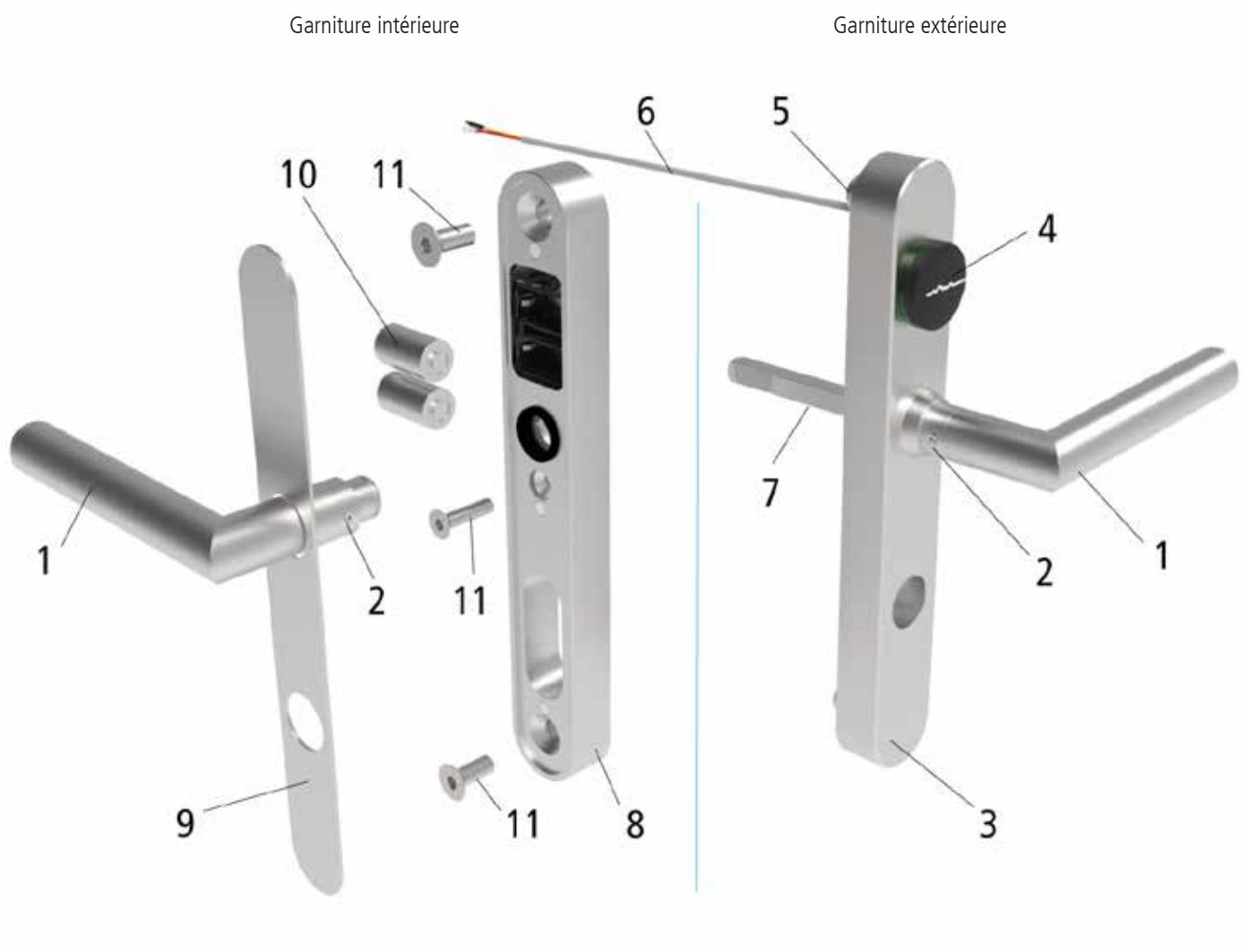

1 Poignée	6 Câble de liaison
2 Vis de sécurité	7 Tige carrée de poignée
3 Garniture extérieure	8 Garniture intérieure
4 Lecteur	9 Plaque de recouvrement mécanique
5 Douille filetée	10 Batterie
	11 Vis de fixation

Plaques de recouvrement pour la ferrure de sécurité EBL-1

EBL-1 Ferrure de sécurité - garniture complète électronique-mécanique avec plaque de recouvrement RZ

Espacements
- → 74mm
- → 78mm
- → 94mm

EBL-1 Ferrure de sécurité - garniture complète électronique-mécanique avec plaque de recouvrement PZ

Espacements
- → 72mm
- → 92mm

© SEA Schliess-Systeme AG – Lätternweg 30 – CH-3052 Zollikofen / Bern – Telefon +41 (0)31 915 20 20 – office@sea.ch – www.sea.ch

Poignées

La garniture de sécurité EBL-1 est livré avec une direction de poignée neutre. Cela signifie que la poignée n'est pas fixée et doit être orientée dans la direction souhaitée lors de sa mise en service. Si vous souhaitez que ce service soit fourni par SEA, cela doit faire l'objet d'une commande séparée.
Poignée orientée vers la droite: 90.240.07.04.00.00.00
Poignée orientée vers la gauche: 90.240.07.04.01.00.00

EBL-1 Ferrure de sécurité poignée gauche

EBL-1 Ferrure de sécurité poignée droite

Forme de poignée L11 (standard)

Forme de poignée L11 coudée

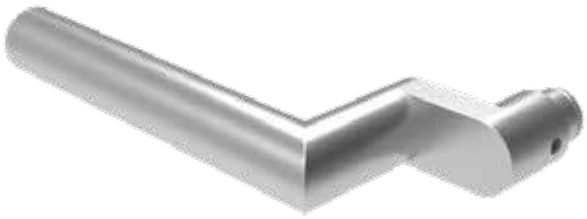

Forme de poignée U22

Forme de poignée U22 coudée

© SEA Schliess-Systeme AG – Lätternweg 30 – CH-3052 Zollikofen / Bern – Telefon +41 (0)31 915 20 20 – office@sea.ch – www.sea.ch

Cylindre d'intervention – dimensions en fonction de l'épaisseur de la porte

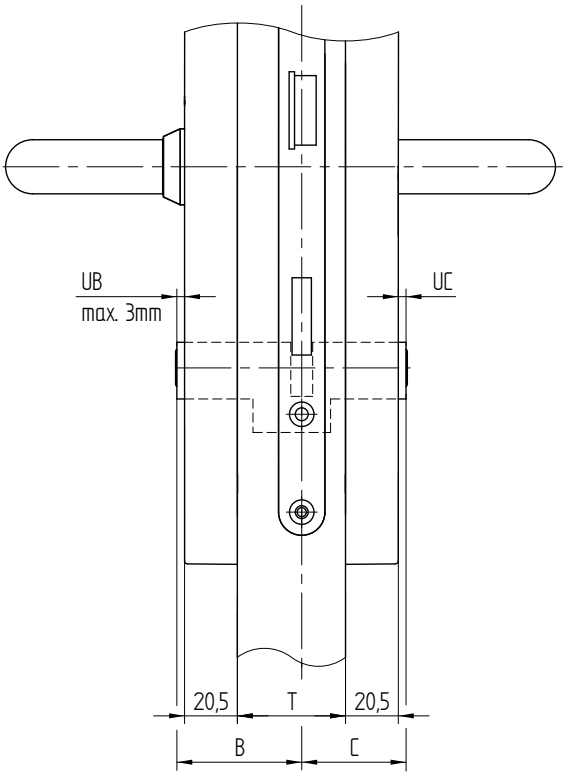

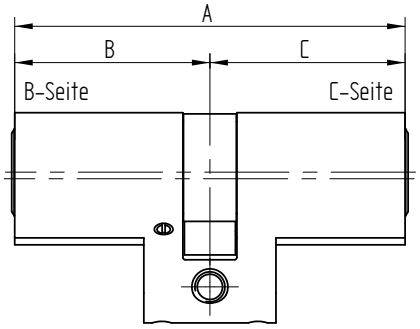

Pour des raisons de sécurité, éviter tout dépassement du cylindre d'intervention de plus de 3 mm.

6 4

U U U

Architecture

1 U U
Standalone

Technologie

U 0 U
Legic

LEGIC inside

Génération

U U 1
2. Génération

LEGIC advant

V V

Construction

3 V
Garniture de sécurité EBL-1 IP55

Exécution

V 1
Garniture complète
EL-Mech

WW

Profil der performance

0 W
PUR

pur

1 W
PLUS

plus

3 W
BIG

big

5 W
BIG-AN (BIG-Toutes installations)

PN XX
SC XX

Découpe de cylindre

W 7
Ferrure de sécurité

© SEA Schliess-Systeme AG – Lätternweg 30 – CH-3052 Zollikofen / Bern – Telefon +41 (0)31 915 20 20 – office@sea.ch – www.sea.ch

X X

Écartement

1 X
74mm (RZ)

2 X
78mm (RZ)

3 X
94mm (RZ)

4 X
72mm (PZ)

5 X
92mm (PZ)

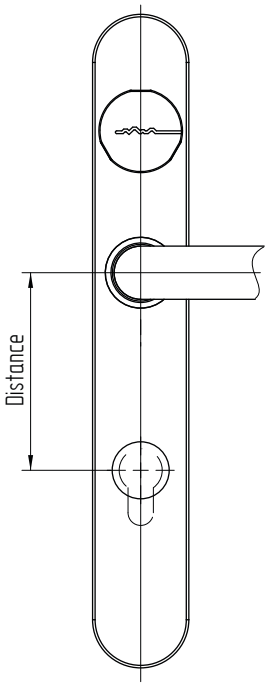

Y Y

Type de poignées

A Y
L11

B Y
L11 coudée

E Y
U22

F Y
U22 coudée

Z Z

Couleurs

N U
Acier spécial brossé

Épaisseurs de la porte (T)

X 0
38 - 48mm

X 1
49 - 58mm

X 2
59 - 68mm

X 3
69 - 78mm

X 4
79 - 88mm

X 5
89 - 98mm

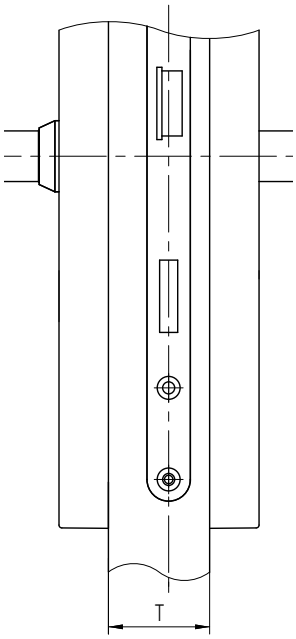

Tige de poignée

Y 2
9mm (protection incendie)

Nous attirons votre attention sur le fait que toutes les combinaisons ne sont pas possibles ou judicieuses et que la représentation ci-dessus n'est pas exhaustive.

Systèmes de fermetures

Perfection made in Switzerland

© SEA Schliess-Systeme AG - Lätternweg 30 - CH-3052 Zollikofen / Bern - Telefon +41 (0)31 915 20 20 - Fax+41 (0)31 915 20 00 - office@sea.ch - www.sea.ch

2022.V3