Rosace à emboîtement

T09.547.016.US

PZ PA avec logo SEA

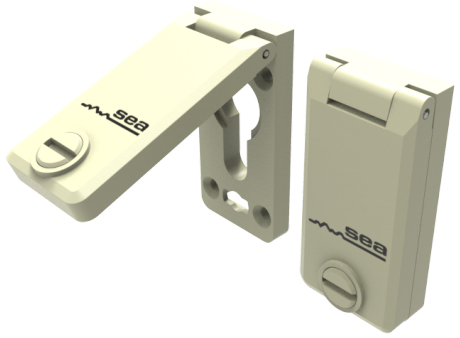

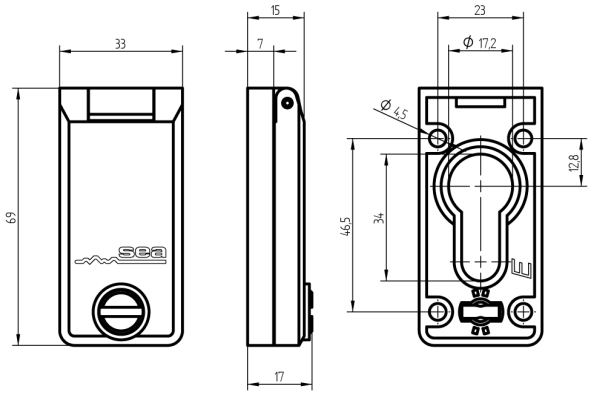

Les produits peuvent différer des images présentées

Couleur
RAL 7032 Gris
silex

Utilisation

pour 17 mm demi-cylindre,double cylindre et cylindre à bouton

Description

Protège le cylindre des intempéries.

Matériel livré

- 1 rosace à emboîtement, matériel de montage inclus

Options de commande

Plaque de distance 5 mm pour rosace à clapet légère T09.846.033.US n'est pas fourni avec l'article et doit être commandé séparément

Accessoires

T09.846.033.US	Plaque de maintien pour rosace à emboîtement

Propriétés possibles

IP 40

Caractéristiques

- Type: rosace à emboîtement
- Type de fixation: légère
- Epaisseur:
- Couleur: RAL 7032 Gris silex