sea Schliess-Systeme
Perfektion made in Switzerland

EBL-1 ferrure de sécurité

robuste, flexible, facile d'utilisation

Sûr et résistant aux intempéries

En optant pour un système de fermeture électronique, on s'attend non seulement à un grand confort, mais aussi à une sécurité maximale. La ferrure de sécurité EBL-1 offre protection et résistance : grâce à sa classe de protection IP55, la garniture robuste est surtout adaptée aux applications extérieures.

Utilisation flexible

Le montage de la garniture de sécurité EBL-1 est possible en très peu de temps, sans câblage et sans outils spéciaux.
La modification du sens de la poignée de droite à gauche s'effectue en un tour de main.

Haute efficacité énergétique

La très faible consommation d'énergie permet une longue durée de vie de la batterie, ce qui rend l'utilisation de cette ferrure extrêmement rentable.

2022.V3

© SEA Schliess-Systeme AG – Lätternweg 30 – CH-3052 Zollikofen / Bern – Telefon +41 (0)31 915 20 20 – office@sea.ch – www.sea.ch

Variantes

garniture électronique-mecanique

Section de cylindre

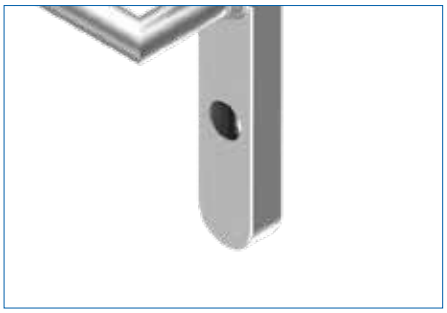

cylindre rond

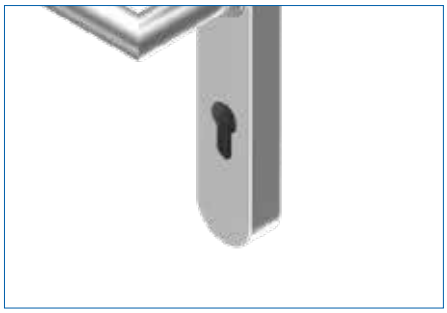

cylindre profilé

Formes de poignées

Forme de L11

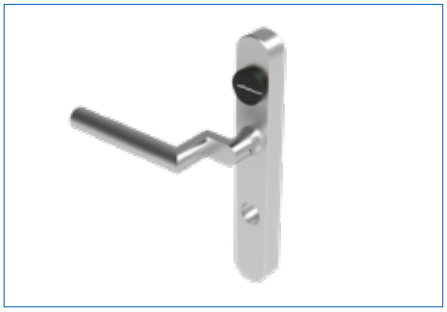

Forme de L11 retirée

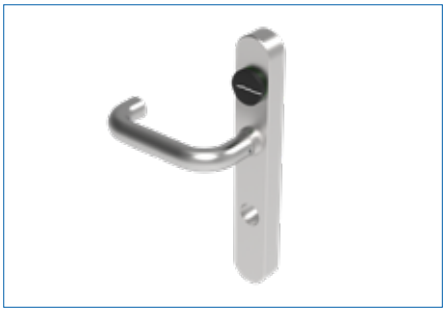

Forme de U22

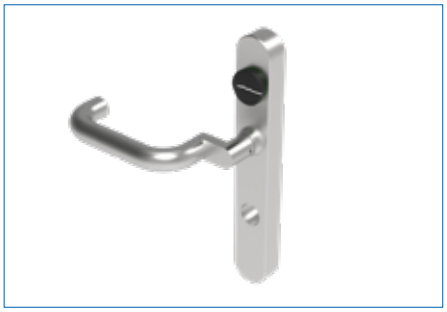

Forme de U22 retirée

Vos avantages

Les différentes variantes de la ferrure de sécurité EBL-1 permettent une grande flexibilité d'utilisation. Que ce soit sur des portes en bois, en acier, en aluminium ou à cadre étroit. La gamme EBL-1 existante est complétée par la nouvelle ferrure de sécurité EBL-1 protégée contre les intempéries. Le design fin de la garniture de sécurité s'intègre facilement dans tous les environnements. C'est pourquoi elle peut être utilisée sans problème aussi bien dans les nouvelles constructions que dans les bâtiments existants. Elle répond à des exigences de sécurité élevées et peut être utilisée sans problème à l'extérieur grâce à sa classe de protection IP55.
Même les issues de secours et les portes coupe-feu peuvent être équipées de ce lecteur de ferrure. Le montage dans la porte est possible en très peu de temps, sans câblage ni outils spéciaux. Ainsi une modification du sens de la poignée de droite à gauche s'effectue en un tour de main.